Przekrój C–C

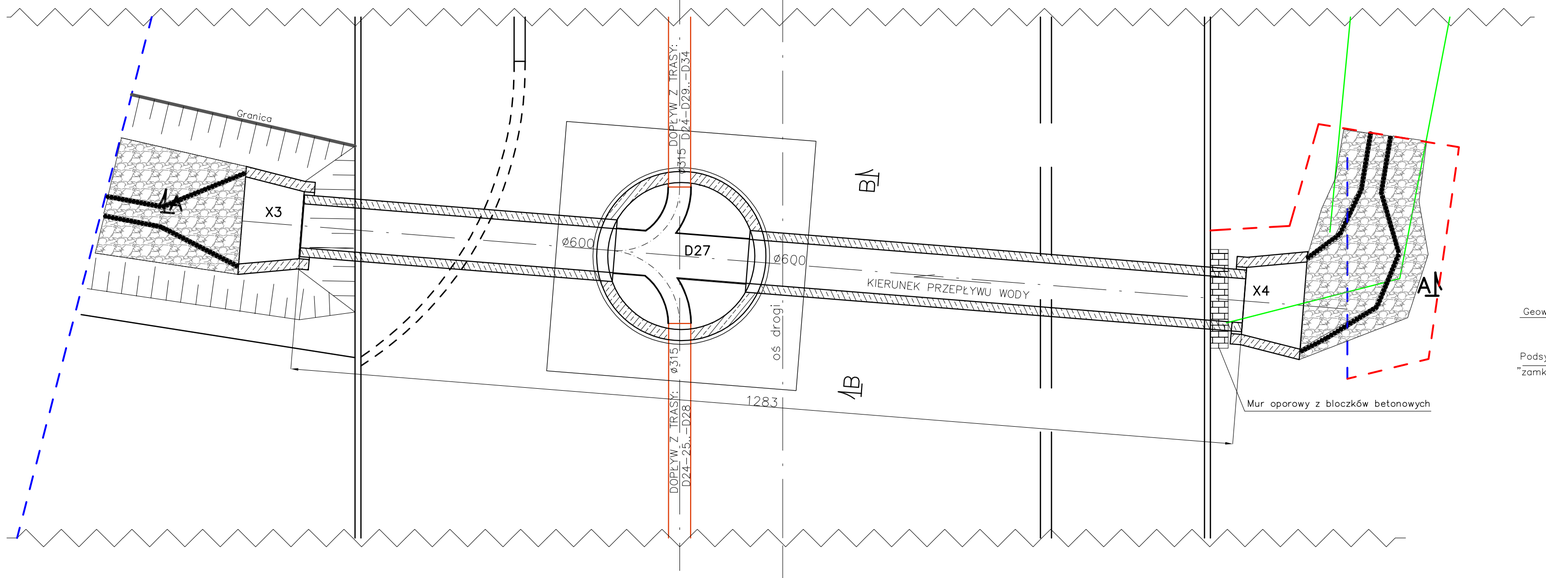

Przekrój B–B

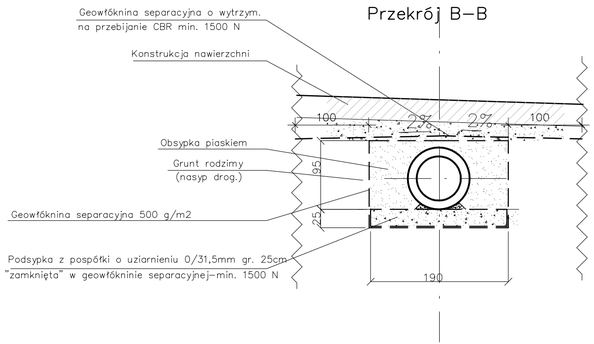

Przekrój A–A

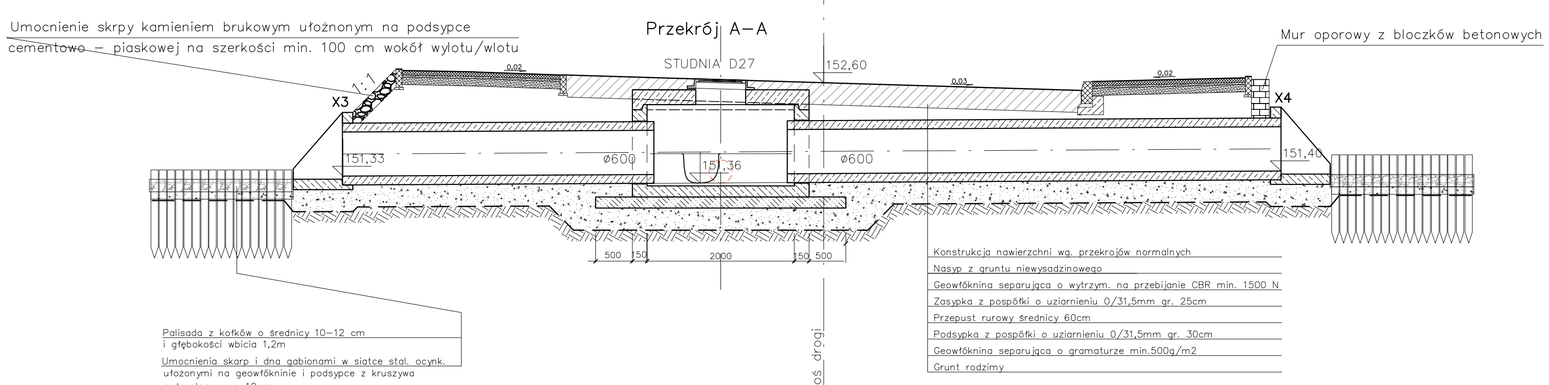

ZADANIE	PRZEBUDOWA MOSTU O JNI 01005632 NA RZECE TAMKA W MIEJSCOWOŚCI DZIERZGOWO WRAZ Z DROGĄ DOJAZDOWĄ		
INWESTOR	POWIAT MŁAWSKI 06-500 MŁAWA, UL. Reymonta 6		
STADIUM	PROJEKT WYKONAWCZY	BRANŻA SANITARNA	SKALA: 1:50
RYSUNEK	Przepust drogowy ø600 w km. 11+476,25 drogi - ul. Władysława Broniewskiego.		NR RYSUNKU 3.1
USŁUGI PROJEKTOWE ANDRZEJ DUSINSKI 06-500 MŁAWA UL. WARSZAWSKA 11 LOK. 19 TEL./FAX: 023 654 4498 NIP 569-102-19-65 REGON 130231265	PROJEKTANT: MGR INŻ. DARIUSZ NIEHRING Uprawnienia do projektowania i kierowania robotami budowlanymi bez ograniczeń w specjalności instalacyjnej w zakresie sieci, instalacji i urządzeń cieplnych, wentylacyjnych, gazowych i wod.-kan. CIE 28/PR: MAZ/0331/PWOS/04		
PRAWA AUTORSKIE ZASTRZEŻONE	PODPIS	PODPIS	PODPIS
DATA LISTOPAD 2019 R.			