WIDOK Z GÓRY 1:100

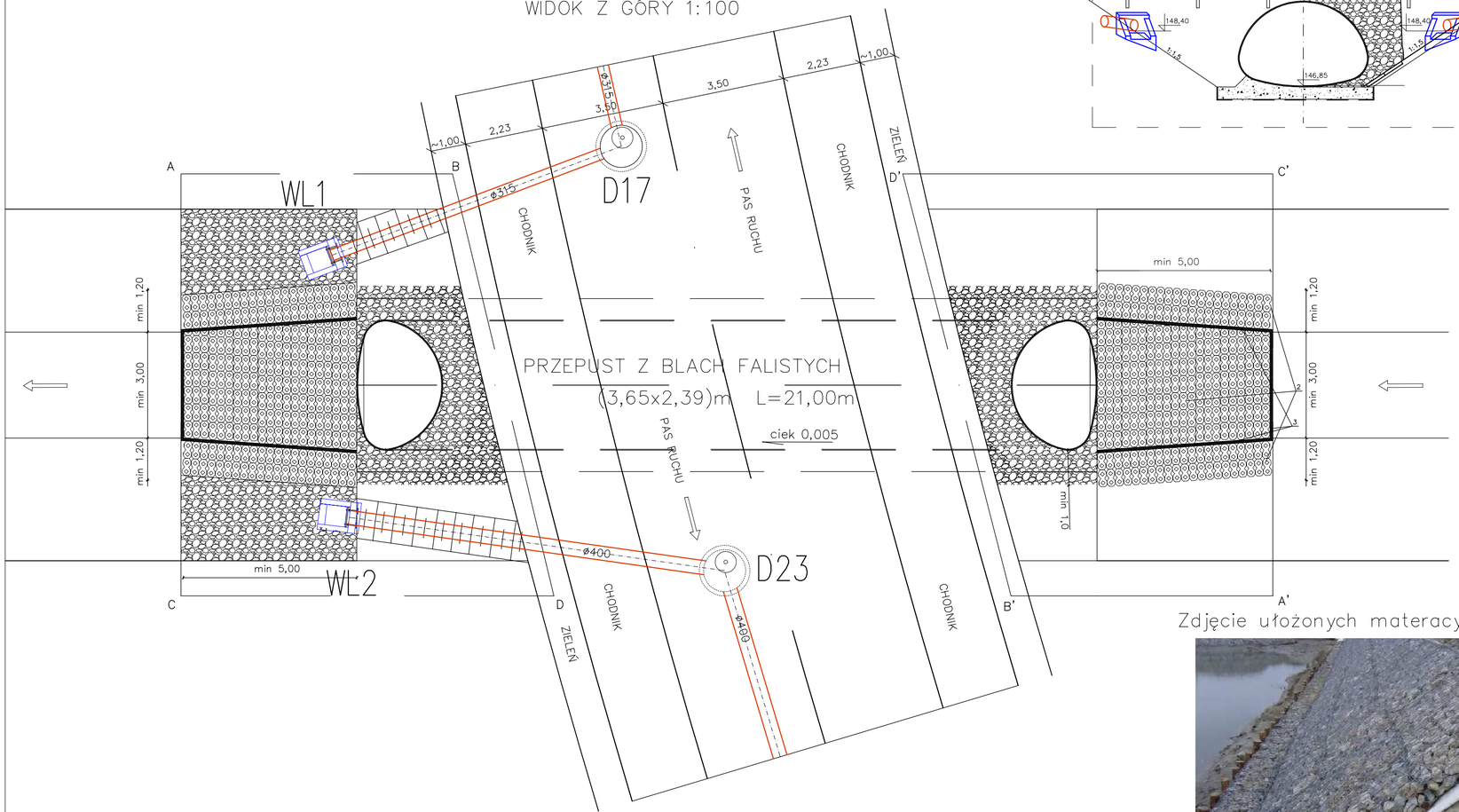

WIDOK OD STRONY WYLOTU 1:100

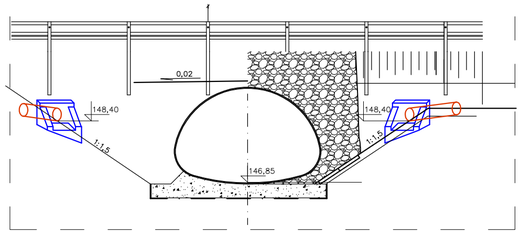

WYLOT KOLEKTORA ⌀315-400 PRODUKCJI PREFABRYKAT ŻELBETOWY, KLASA BETONU C35

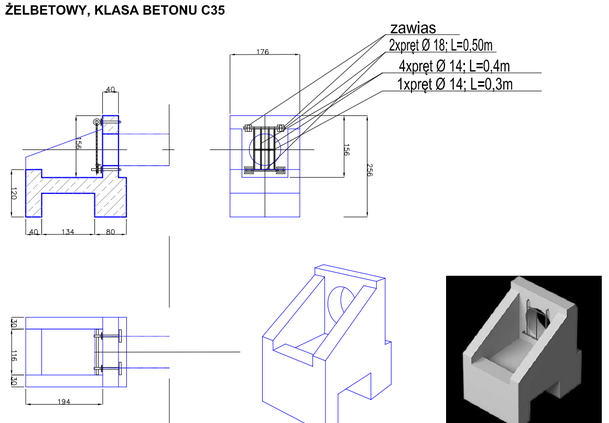

Wylot prefabrykowany DN315

Zdjęcie ułożonych materacy gabionowych

ZADANIE	PRZEBUDOWA MOSTU O JNI 01005632 NA RZECE TAMKA W MIEJSCOWOŚCI DZIERZGOWO WRAZ Z DROGĄ DOJAZDOWĄ		
INWESTOR	POWIAT MŁAWSKI 06-500 MŁAWA, UL. Reymonta 6		
STADIUM	PROJEKT WYKONAWCZY	BRANŻA SANITARNA	SKALA 1:100
RYSUNEK	Wylot WL1- ⌀315 w km 8+535 rz. Tamka. Wylot WL2- ⌀400 w km 8+535 rz. Tamka.		NR RYSUNKU 3.3
PROJEKTANT:	MGR INŻ. DARIUSZ NEHRING Uprawnienia do projektowania i kierowania robotami budowlanymi bez ograniczeń w specyfikacji instrukcyjnej w zakresie sieci, instalacji i urządzeń cieplnych, wentylacyjnych, gazowych i wod.-kan. CIE 28/90; MAZ/0331/PWOS/04		
PODPIS		PODPIS	PODPIS

USŁUGI PROJEKTOWE
ANDRZEJ DUSINSKI
06-500 MŁAWA
UL. WARSZAWSKA 1 LOK. 19
TEL./FAX 023 654 4498
NIP 569-102-19-05
REGON 130231285

PRAWA AUTORSKIE ZASTRZEŻONE

DATA
LISTOPAD 2019 R.